REV. N°	DESCRIZIONE MODIFICA / *EDITING DESCRIPTION*	MODIFICATO DA / *EDITED BY*	DATA / *DATE*

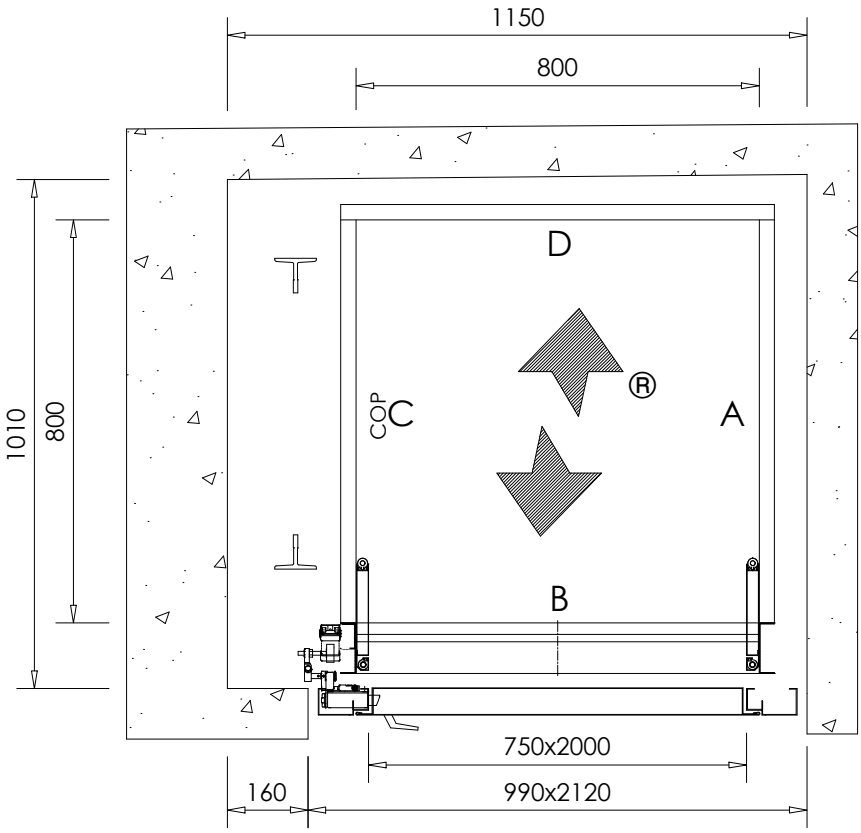

Per esecuzioni speciali e su misura contattare NOVA Elevators per verificarne la fattibilità.
For special and made-to-measure project contact NOVA Elevators to check the feasibility.

Manufactured by: NOVA ELEVATORS	N° Disegno: *Drawing Number:* S.M.AS.080.080.075.S.2	Redatto: *Drawn by:* Aversa R.	Data: *Date:* 01/04/2026	Note:
		Approvato: *Approved by:* /	Data: *Date:* /	
	Descrizione: *Description:* .	Scala: *Scale:* 1:15	A4	
		Foglio: *Sheet:* 1/1		

Questo disegno è proprietà intellettuale di NOVA s.r.l. - Vietata la riproduzione e/o divulgazione, anche parziale, a terzi, senza l'autorizzazione scritta di NOVA s.r.l.
This drawing is intellectual property of NOVA s.r.l. - The reproduction and/or disclosure, even partial, to third parties, without the written authorization of NOVA s.r.l. is forbidden